FICHA TÉCNICA
ART J20.76 - Ombú Chico

Revisión 00
27/11/2026



Capacidad: 20 personas.
Rango de edad: a partir de 4 años.
Medidas generales: h 5800 x 5500 x 5330 mm
Área de seguridad: 8500 x 8330 mm
Capacidad de carga: 1000 kg.
Tiempo de instalación: 2 días.

Especificaciones generales:

Mangrullo temático inspirado en la morfología de un ombú, que combina una estructura de gran altura con elementos lúdicos y espacios de exploración. Incorpora un tobogán tubular, plataformas elevadas, recorridos de trepa y sectores de juego a nivel del suelo. Su diseño orgánico, con detalles que evocan el tronco y las ramas, invita a los niños a descubrir diferentes desafíos, estimulando la coordinación motriz, el equilibrio, la imaginación y el juego compartido.

Todas las medidas son en mm. Espesores utilizados no menor 2mm

Características técnicas:

•Estructura

- Postes: Caño de Ø 114,3 mm
-Caño estructural Ø 50,8 mm
- Caño 20x20mm, perfiles de ecomadera 110x30 mm.
- Barandas: Caño Ø 38,1 mm, caño Ø 25,4 mm.
- Soporte tubería: Caño de Ø 114,3; Planchuela 50mm. Caños de Ø 25,4 mm; Ø38,1 mm. Piezas metálicas con tecnología de corte láser, chapa 2 mm.
- Hojas: piezas de chapa con corte láser de colores con capas transparentes de policarbonato.
- Agarramanos: caño Ø25,4 mm.
- Steps: caño 70x70 mm; ecomadera.
- Paneles memoria y texturas: Caño de Ø 38,1 mm; Ø 22 mm
- Paneles: Malla Electrosoldada 25x25 mm.
- Piso, escalones y panelería: conformado por chapa plegada, cortada y poliperforada mediante tecnología láser, con terminación antideslizante.
- Bulonería antivandálica.

•Piezas plásticas

- Piezas conformadas mediante Polietileno de media densidad rotomoldeado con filtro UV.

Características de la pintura:

- Pintura en polvo electrostática termoconvertible.
- Tratamiento de lavado con proceso fosfatizante para mayor adhesión, limpieza, secado y sopleteado de la pieza.
- Altamente resistente a golpes y rayaduras.
- La retención de color y resistencia a agentes agresivos e intemperie, hacen que sea el ideal para el pintado de los juegos instalados al aire libre que deban permanecer expuestos a las más variadas condiciones climáticas y ambientales.

Industria Argentina

Italia 900 - Polígono industrial Malagueño.
Córdoba - Argentina.
+54 9 351 2714082
info@mundojuegos.com.ar
www.mundojuegos.com.ar

© 2022 MundoJuegos| Todos los derechos reservados.

ART J20.76 - Ombú Chico

Revisión 00
27/11/2026

Componentes

N°	Nombre	Cant.
1	Balcón	1
2	Puente sogas	1
3	Tobogán tubería	1
4	Hamaca madera	1
5	Steps	6
Bulonería antivandálica. Embellecedores de bulonería		

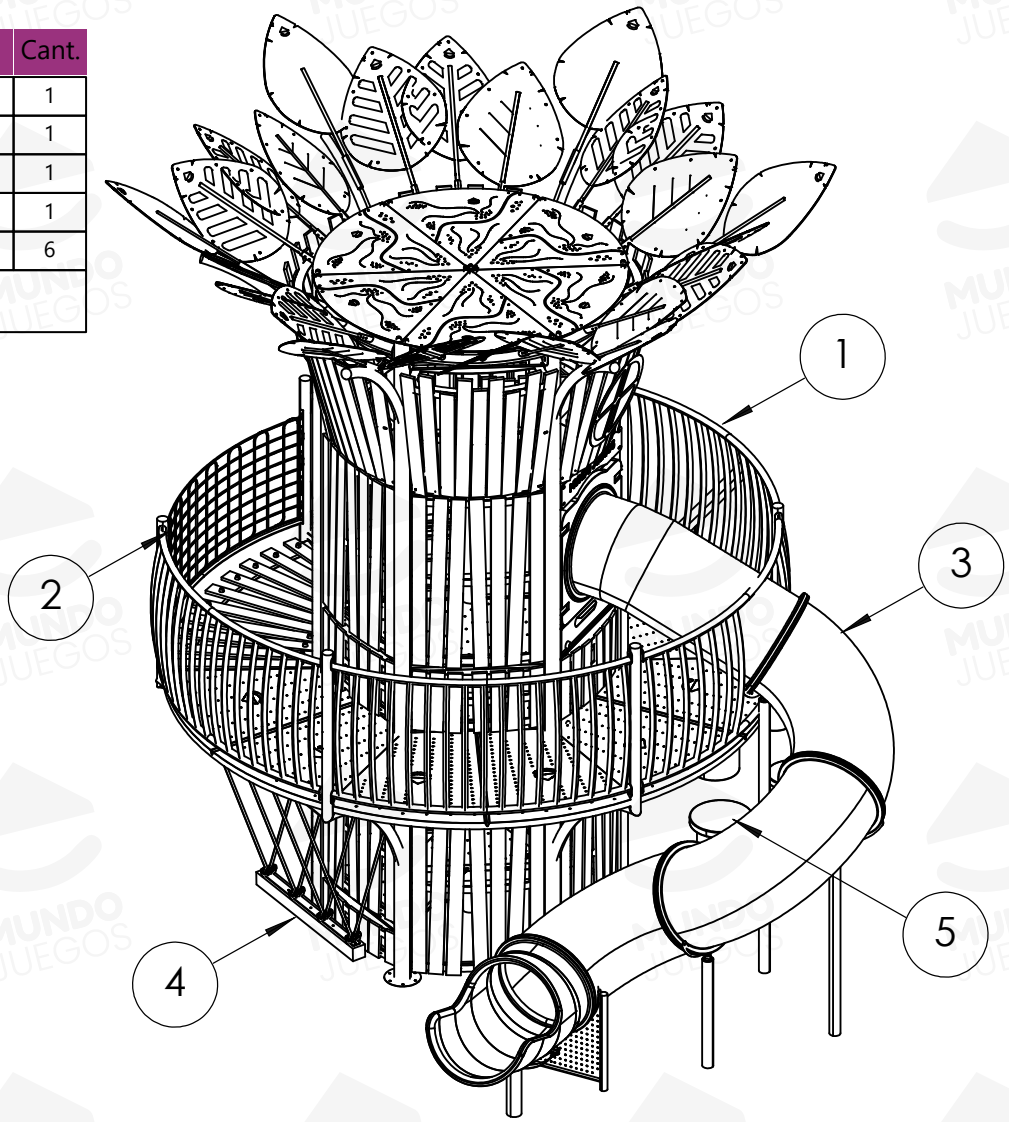

Área de seguridad

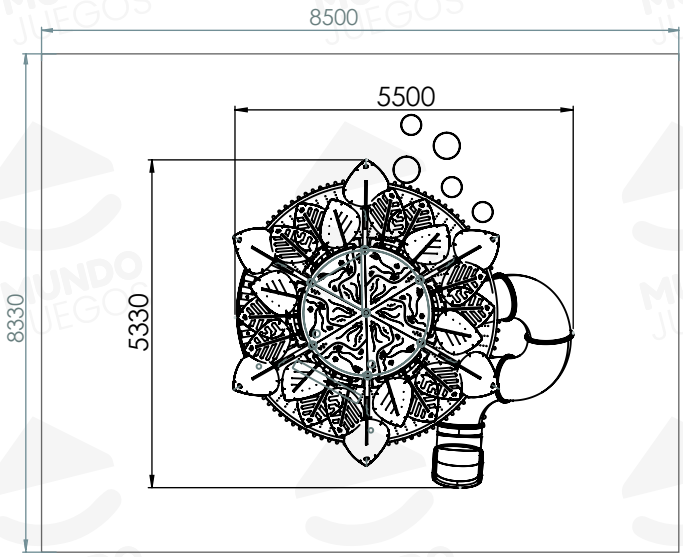

Vistas generales

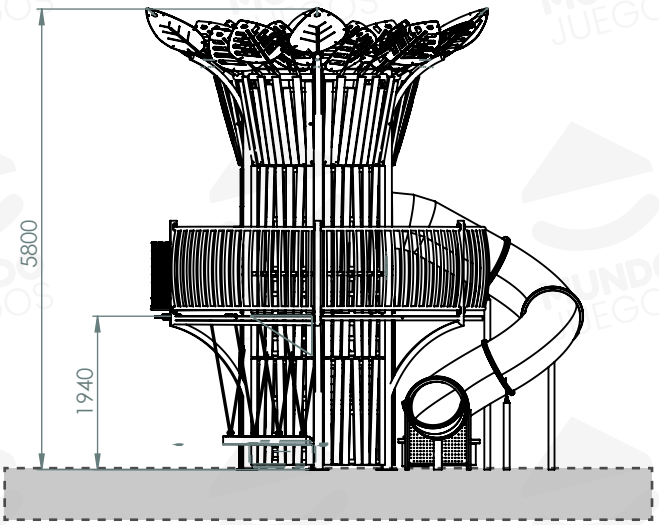

Producto preparado para amurar con brocas

Italia 900 - Polígono industrial Malagueño.
Córdoba - Argentina.
+54 9 351 2714082
info@mundojuegos.com.ar
www.mundojuegos.com.ar

© 2022 MundoJuegos| Todos los derechos reservados.