FICHA TÉCNICA
ART J20.67 - Camión Minero

Revisión 00
26/11/2026



Capacidad: 35 personas.
Rango de edad: a partir de 4 años.
Medidas generales: h 3525 x 7900 x 11700 mm
Área de seguridad: 10900 x 14700 mm
Capacidad de carga: 1750 kg.
Tiempo de instalación: 3 días.

Especificaciones generales:

Mangrullo temático inspirado en un camión de cantera de gran escala, que recrea la estética de la maquinaria industrial mediante una estructura imponente, ruedas de gran tamaño y detalles personalizados. Integra plataformas a diferentes alturas, redes de trepa, escaleras, puentes y toboganes, ofreciendo múltiples recorridos y desafíos. Su diseño estimula la coordinación motriz, el equilibrio, la exploración y el juego compartido, convirtiéndose en un atractivo protagonista del espacio recreativo.

Todas las medidas son en mm. Espesores utilizados no menor 2mm

Características técnicas:

•Estructura

- Caño Estructural Ø114,3 mm.
- Caño Estructural 50x50 mm.
- Caño Estructural Ø63,5 mm.
- Caño Estructural Ø38,1 mm.
- Caño Estructural Ø25,4 mm.
- Pisos Plegados
- Chapas Microperforadas Laser.
- Bulonería antivandálica.

•Piezas plásticas

- Piezas conformadas mediante Polietileno de media densidad rotomoldeado con filtro UV.

Características de la pintura:

- Pintura en polvo electrostática termoconvertible.
- Tratamiento de lavado con proceso fosfatizante para mayor adhesión, limpieza, secado y sopleteado de la pieza.
- Altamente resistente a golpes y rayaduras.
- La retención de color y resistencia a agentes agresivos e intemperie, hacen que sea el ideal para el pintado de los juegos instalados al aire libre que deban permanecer expuestos a las más variadas condiciones climáticas y ambientales.

HECHO EN CÓRDOBA – PROGRAMA DEL GOBIERNO DE CÓRDOBA PARA ALENTAR EL CONSUMO DE LA PRODUCCIÓN LOCAL

Industria Argentina

Italia 900 - Polígono industrial Malagueño.
Córdoba - Argentina.
+54 9 351 2714082
info@mundojuegos.com.ar
www.mundojuegos.com.ar

© 2022 MundoJuegos| Todos los derechos reservados.

ART J20.67 - Camión Minero

Componentes

N°	Nombre	Cant.
1	Escalera 1300	1
2	Tobogán recto	2
3	Panel Ta Te Ti	1
4	Trepador soga	1
5	Trepador rueda	2
6	Tobogán tubería alto	1
7	Tobogán tubería bajo	1
Bulonería antivandálica. Embellecedores de bulonería		

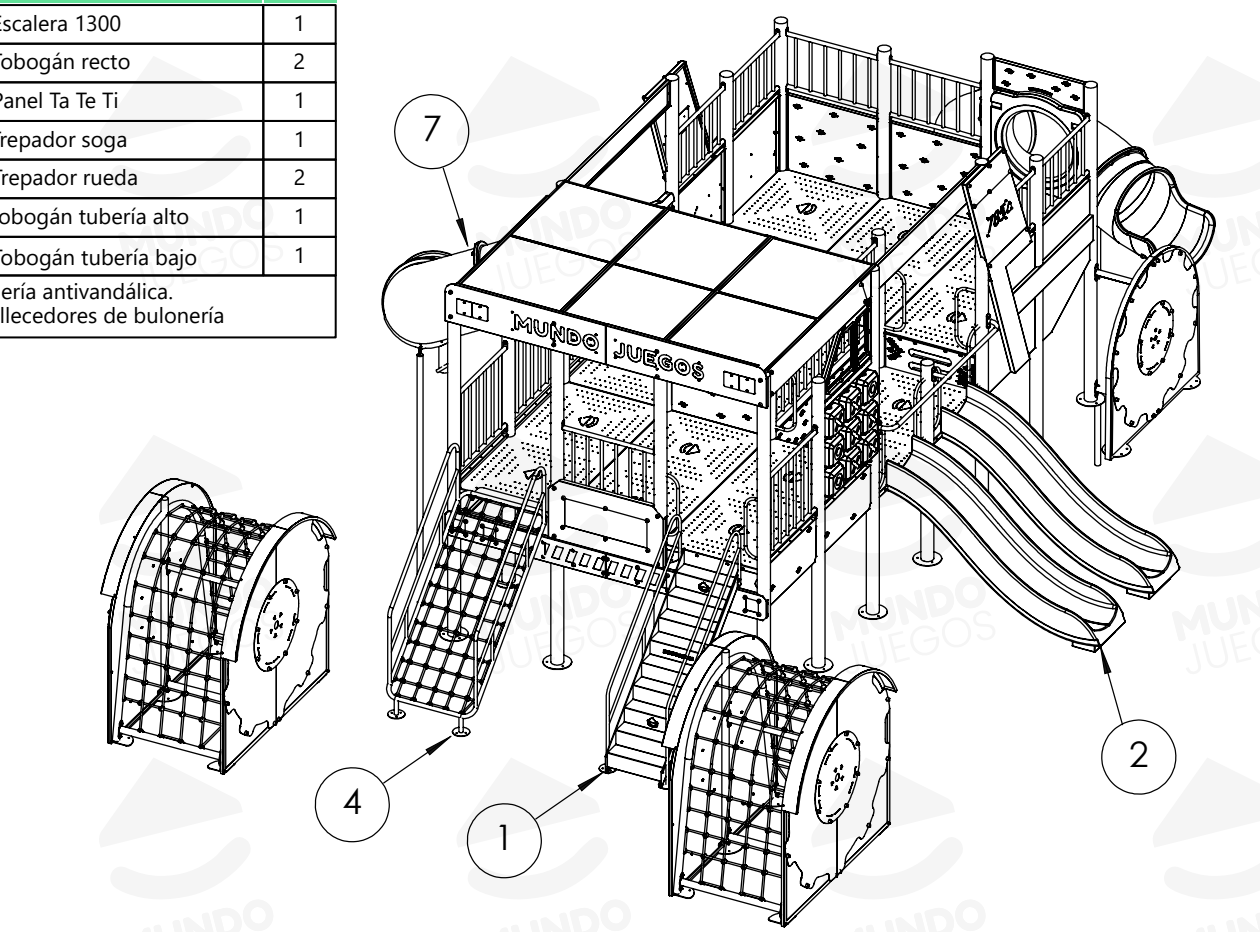

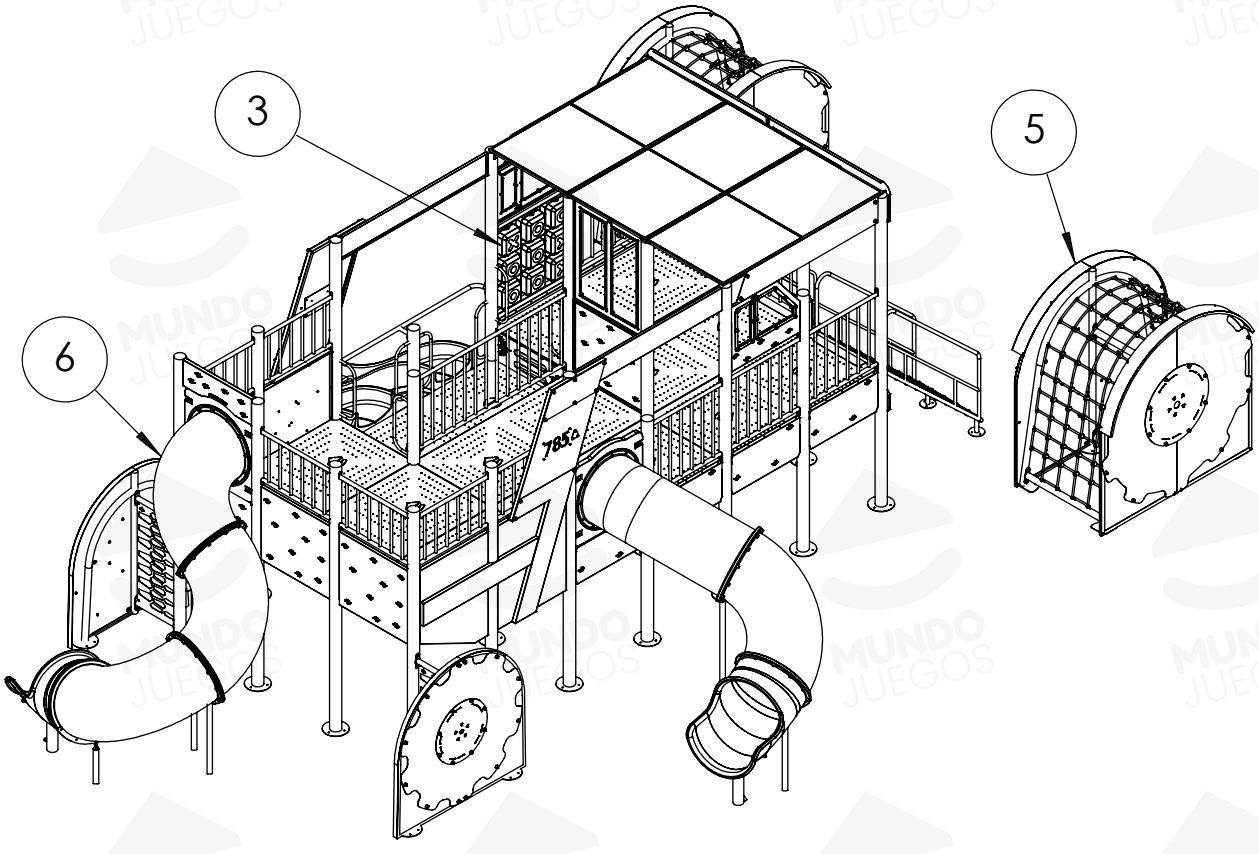

Italia 900 - Polígono industrial Malagueño.
Córdoba - Argentina.
+54 9 351 2714082
info@mundojuegos.com.ar
www.mundojuegos.com.ar

© 2022 MundoJuegos| Todos los derechos reservados.

ART J20.67 - Camión Minero

Vistas generales

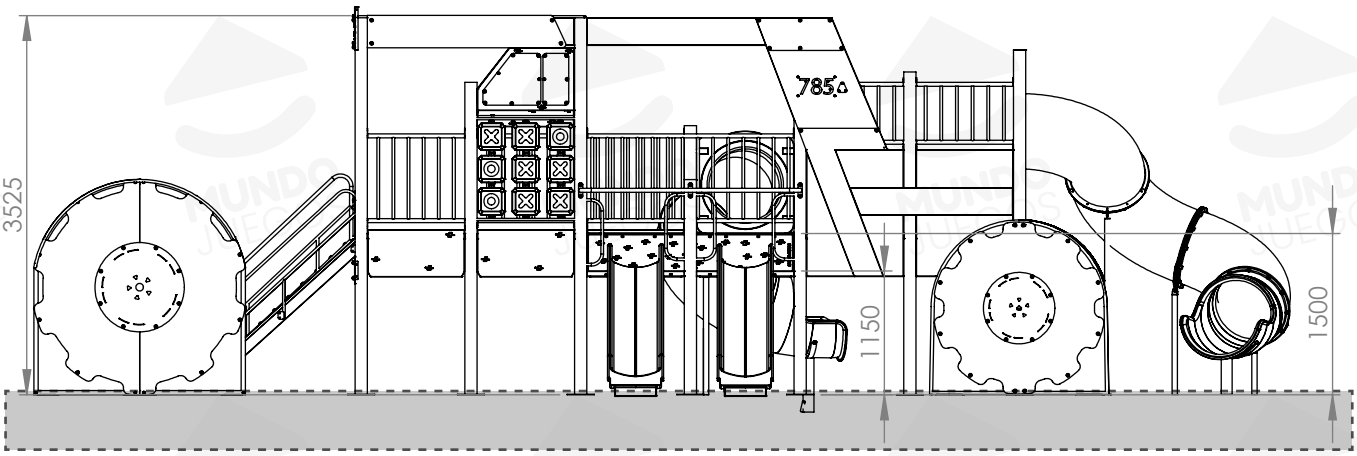

Producto preparado para Amurar a platea, no menor a 100mm espesor,
con Brocas Mecánicas,
con opción* para Empotrar +-300mm de profundidad (*Especificar)

Área de seguridad

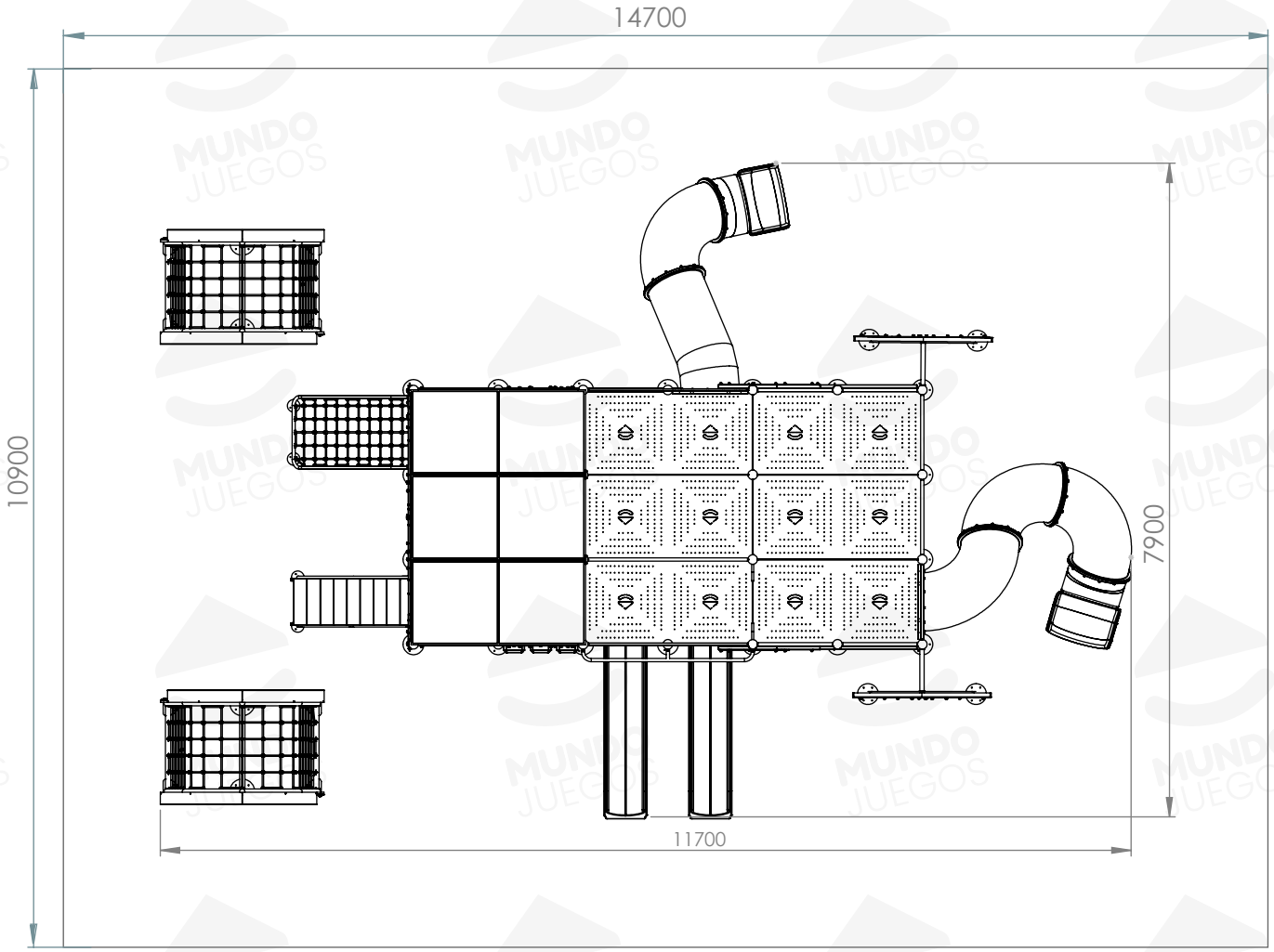

Italia 900 - Polígono industrial Malagueño.
Córdoba - Argentina.
+54 9 351 2714082
info@mundojuegos.com.ar
www.mundojuegos.com.ar

© 2022 MundoJuegos| Todos los derechos reservados.