FICHA TÉCNICA
ART J20.4.A - Cosechadora Mediana

Revisión 00
27/10/2026



Capacidad: 25 niños.
Rango de edad: de 4 a 12 años.
Medidas generales: h 4170 x 9850 x 12870 mm
Área de seguridad: 12850 x 15870 mm.
Tiempo de instalación: 3 días.

Especificaciones generales:

Mangrullo temático inspirado en una cosechadora, que combina aventura, exploración y juego activo. Cuenta con estructuras de trepado, redes de sogas, plataformas elevadas, recorridos interiores y toboganes tubular. Su diseño recrea los elementos característicos de la maquinaria agrícola, incorporando diferentes desafíos motrices que estimulan la coordinación, el equilibrio y la imaginación de los niños.

Todas las medidas son en mm. Espesores utilizados no menor 2mm

Características técnicas:

•Estructura

- Caño Estructural Ø114,3 mm.
- Caño Estructural 50x50 mm.
- Caño Estructural Ø63,5 mm.
- Caño Estructural Ø38,1 mm.
- Caño Estructural Ø25,4 mm.
- Pisos Plegados
- Chapas Microperforadas Laser.
- Bulonería antivandálica.

•Piezas plásticas

- Piezas conformadas mediante Polietileno de media densidad rotomoldeado con filtro UV.

Características de la pintura:

- Pintura en polvo electrostática termoconvertible.
- Tratamiento de lavado con proceso fosfatizante para mayor adhesión, limpieza, secado y sopleteado de la pieza.
- Altamente resistente a golpes y rayaduras.
- La retención de color y resistencia a agentes agresivos e intemperie, hacen que sea el ideal para el pintado de los juegos instalados al aire libre que deban permanecer expuestos a las más variadas condiciones climáticas y ambientales.

Industria Argentina

Italia 900 - Polígono industrial Malagueño.
Córdoba - Argentina.
+54 9 351 2714082
info@mundojuegos.com.ar
www.mundojuegos.com.ar

© 2022 MundoJuegos| Todos los derechos reservados.

ART J20.4.A - Cosechadora Mediana

Vistas generales

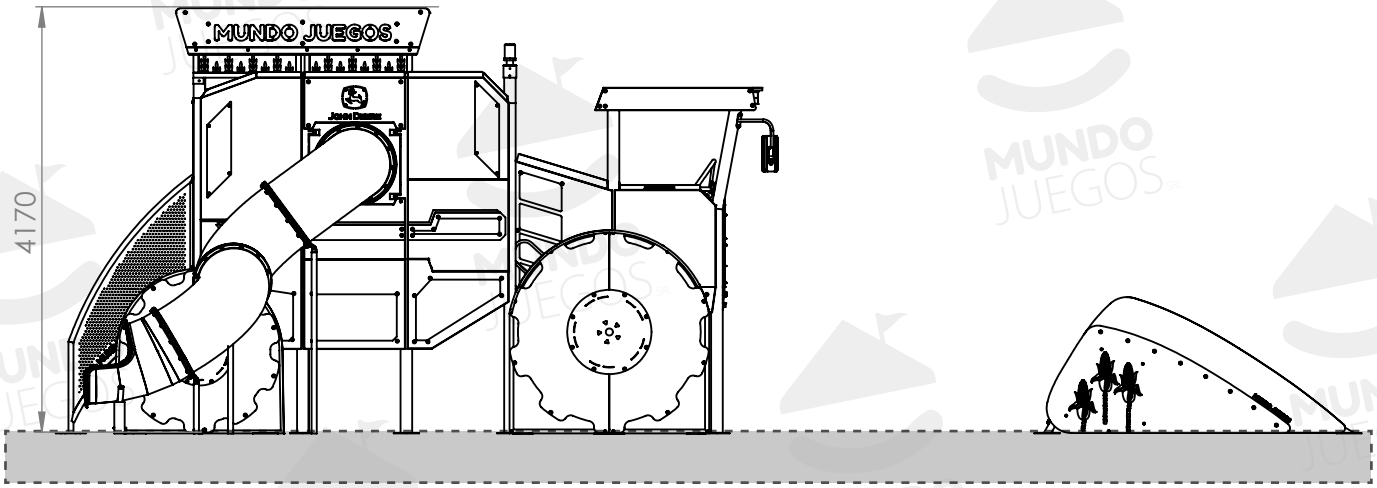

Producto preparado para amurar con brocas.
Se adjuntan piezas con soportes para empotrar +/- 300mm

Área de Seguridad

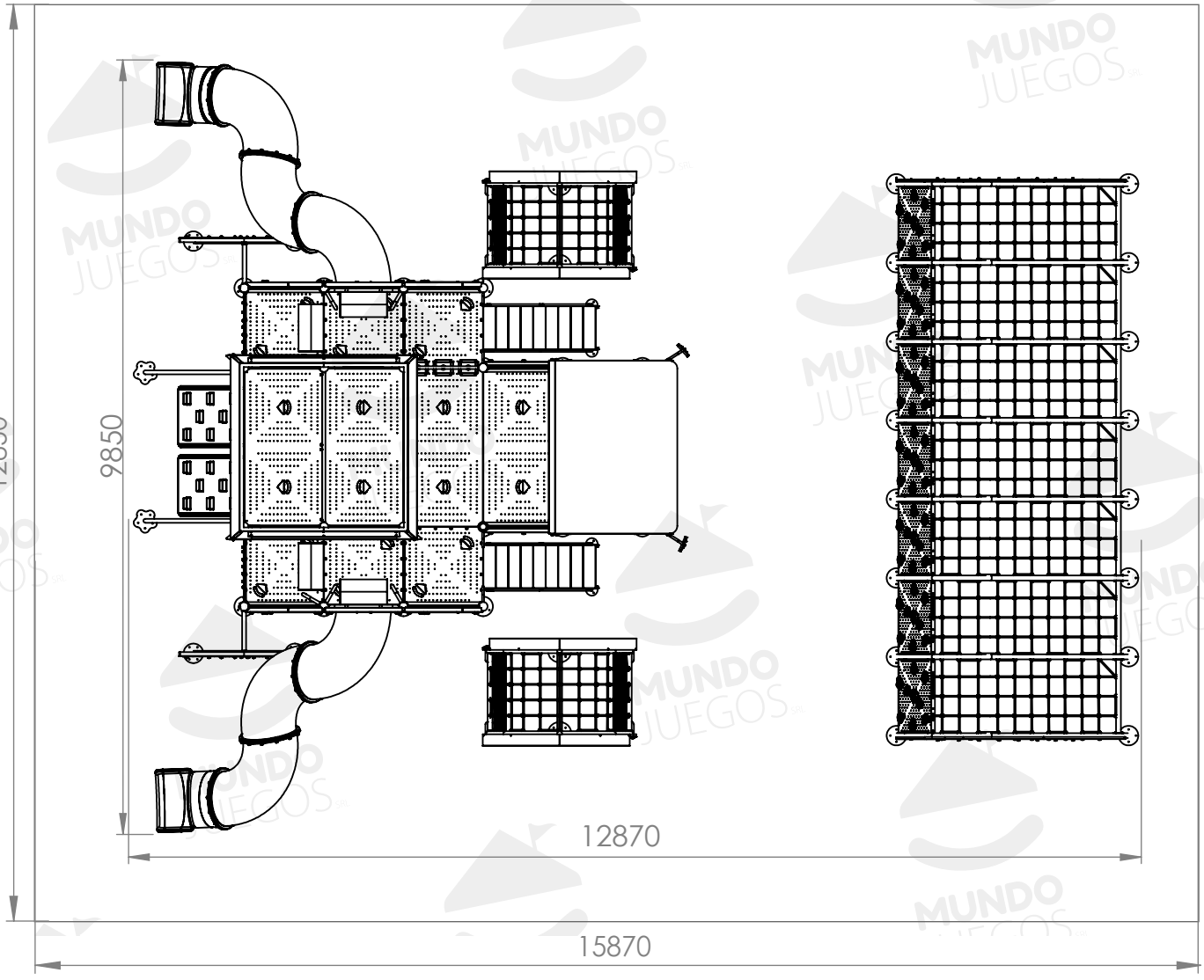

Italia 900 - Polígono industrial Malagueño.
Córdoba - Argentina.
+54 9 351 2714082
info@mundojuegos.com.ar
www.mundojuegos.com.ar

© 2022 MundoJuegos| Todos los derechos reservados.

ART J20.4.A - Cosechadora Mediana

Revisión 00
27/10/2026

Componentes

N°	Nombre	Cant.
1	Escalera 1500	2
2	Tobogán recto	1
3	Palestra rotomoldeo	2
4	Trepador palestra	1
5	Panel Ta Te Ti	1
6	Trepador de sogas rueda	2
7	Escalera 500	4
8	Tobogán Tubería	2
Bulonería antivandálica. Embellecedores de bulonería		

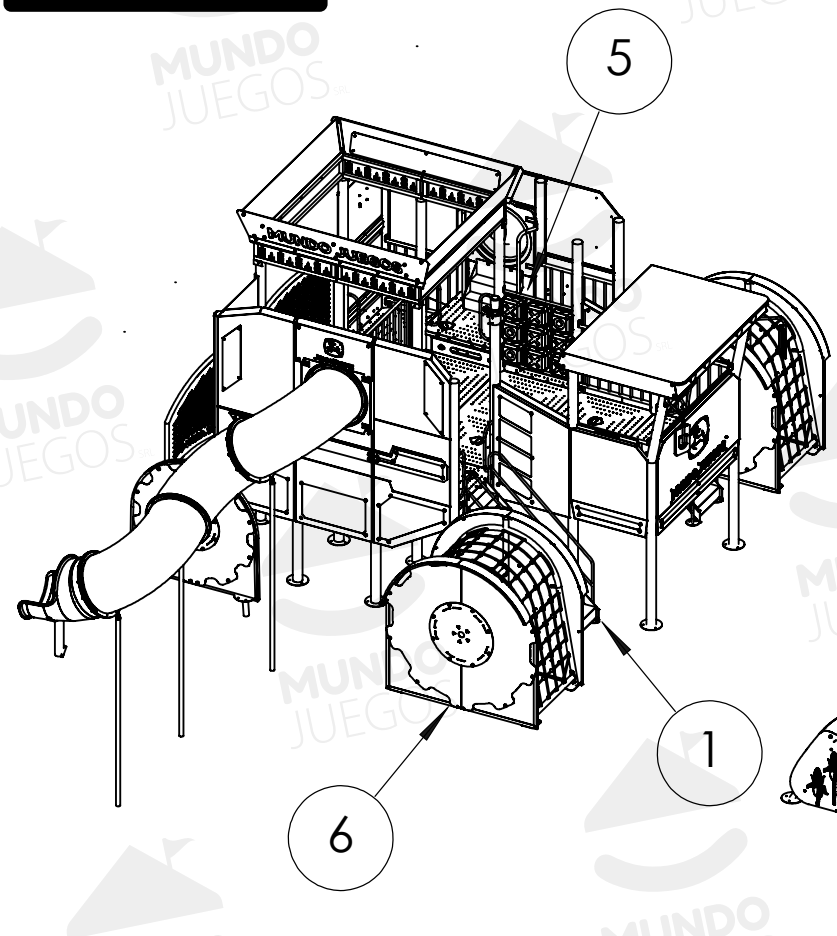

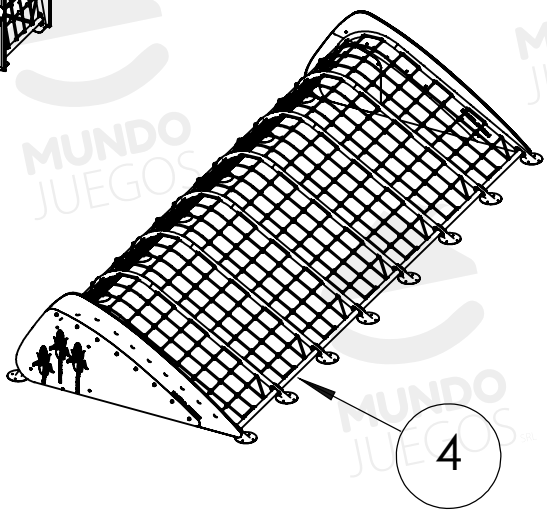

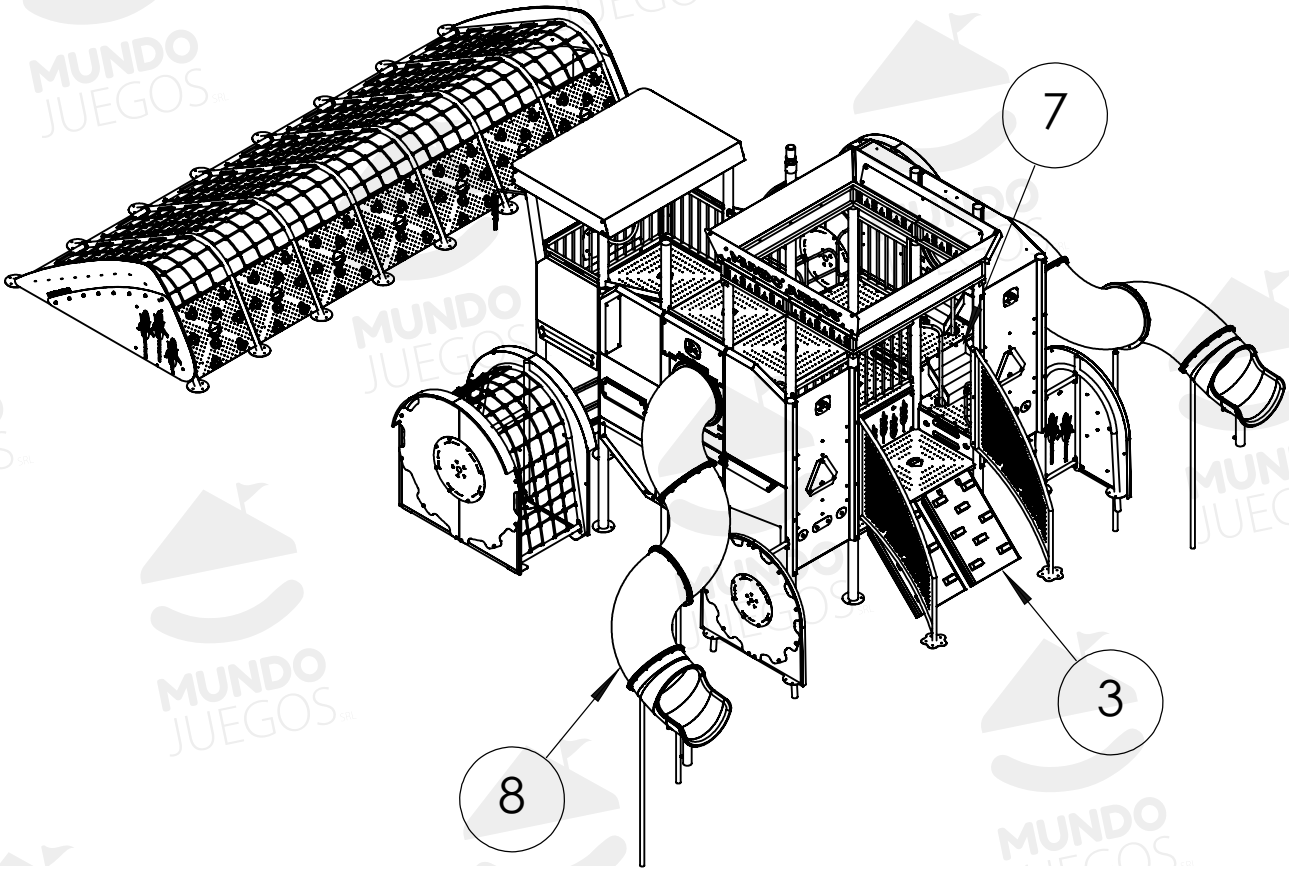

Italia 900 - Polígono industrial Malagueño.
Córdoba - Argentina.
+54 9 351 2714082
info@mundojuegos.com.ar
www.mundojuegos.com.ar

© 2022 MundoJuegos| Todos los derechos reservados.