MUNDO JUEGOS SRL

FICHA TÉCNICA

Revisión:
19/03/2025

ART JI09.4 - Hamaca cuádruple.

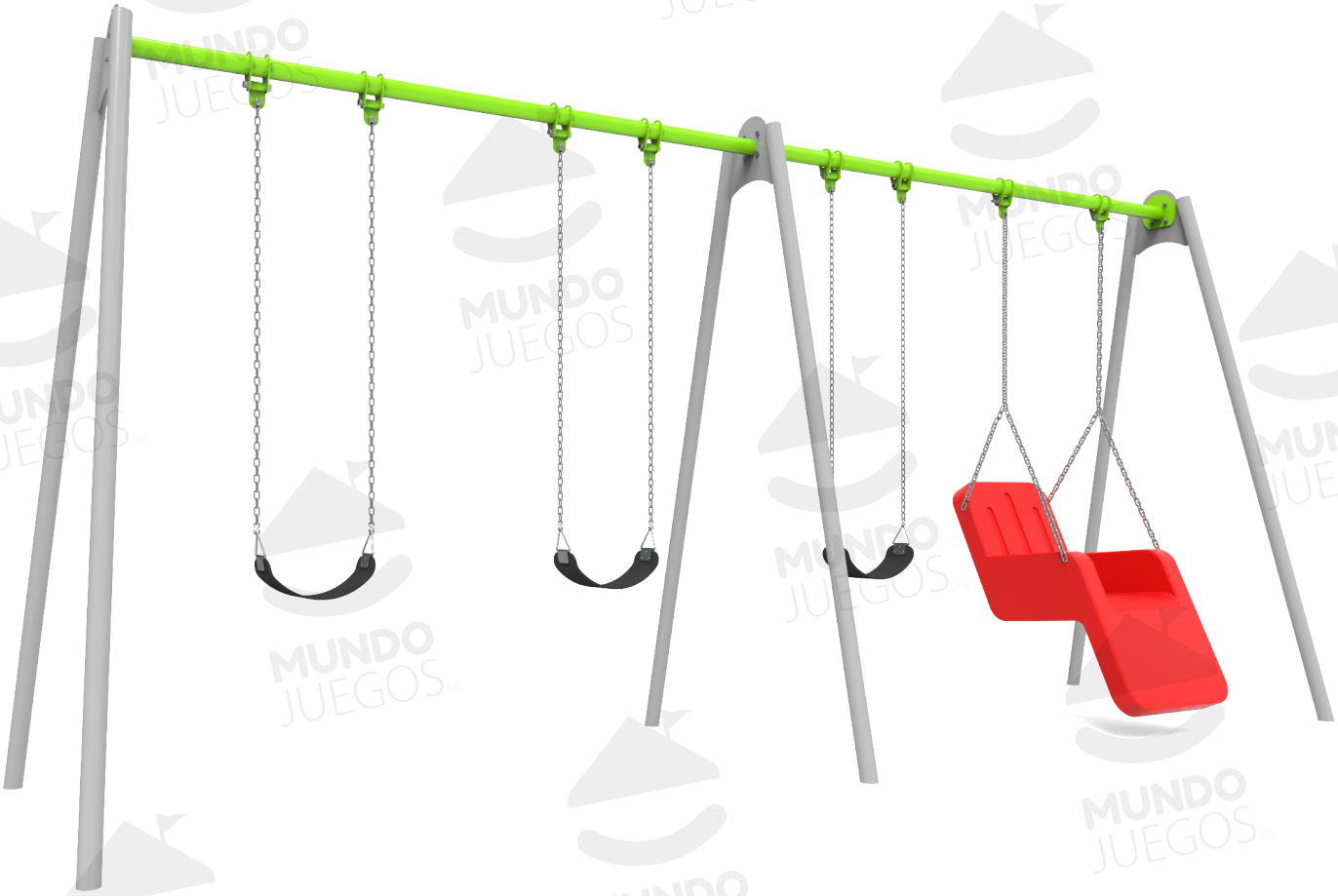

Medidas generales: h 3000 x 5500 x 1600 mm
Área de seguridad: 8500 x 4600 mm.
Tiempo de instalación: 1 día.

Especificaciones generales:
Hamaca Cuadruple inclusiva que cuenta con un butacón y tres cintas.

Todas las medidas son en mm. Espesores utilizados no menor 2 mm

Características técnicas:

•Estructura:
- Caño Estructural Ø63,5 mm.
- Caño Estructural Ø38,1 mm.
- Caño Estructural Ø25,4 mm.
- Placas Plasma 4,7 mm.
- Placas Plasma 3,2 mm.
- Metal Desplegado.
- Bulonería antivandálica.

•Características de la pintura:
- Pintura en polvo electrostática termoconvertible.
- Tratamiento de lavado con proceso fosfatizante para mayor adhesión, limpieza, secado y sopleteado de la pieza.
- Altamente resistente a golpes y rayaduras.
- La retención de color y resistencia a agentes agresivos e intemperie, hacen que sea el ideal para el pintado de los juegos instalados al aire libre que deban permanecer expuestos a las más variadas condiciones climáticas y ambientales.

HECHO EN CÓRDOBA

Industria Argentina

Italia 900 - Polígono industrial Malagueño.
Córdoba - Argentina.
+54 9 351 2714082
info@mundojuegos.com.ar
www.mundojuegos.com.ar

© 2022 MundoJuegos| Todos los derechos reservados.

Revisión:
19/03/2025

ART JI09.4 - Hamaca cuádruple.

Componentes

N°	Nombre	Cant.
1	Asiento cinta	3
2	Butacón	1
Bulonería antivandálica. Embellecedores de bulonería		

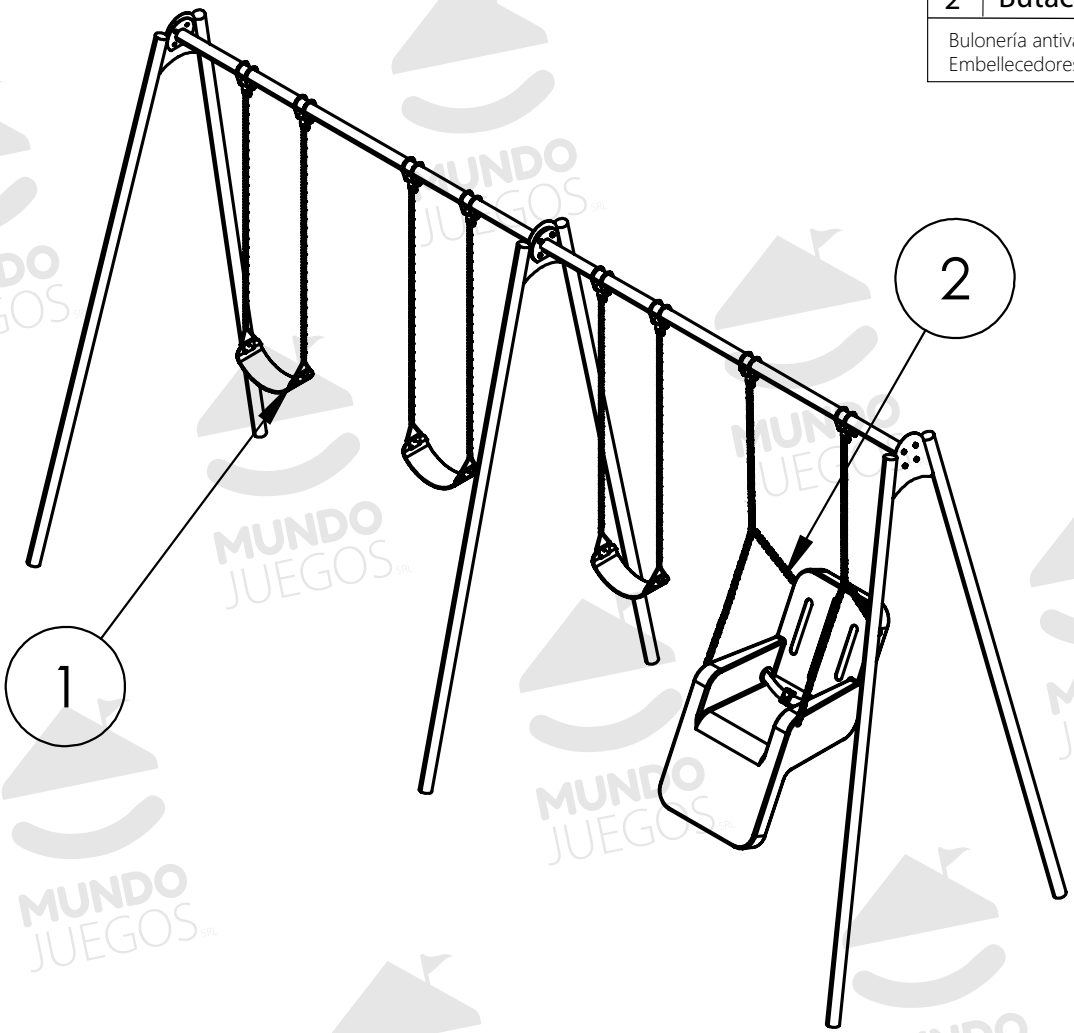

Vistas generales

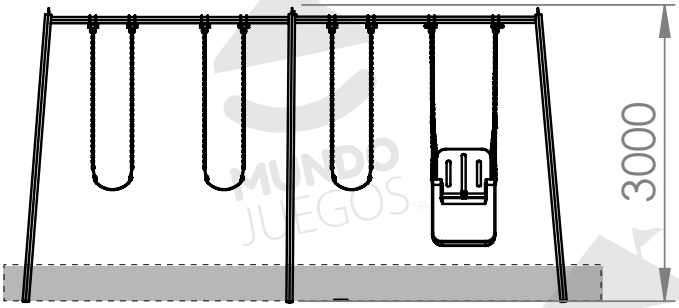

Producto preparado para empotrar 500mm.

Área de seguridad

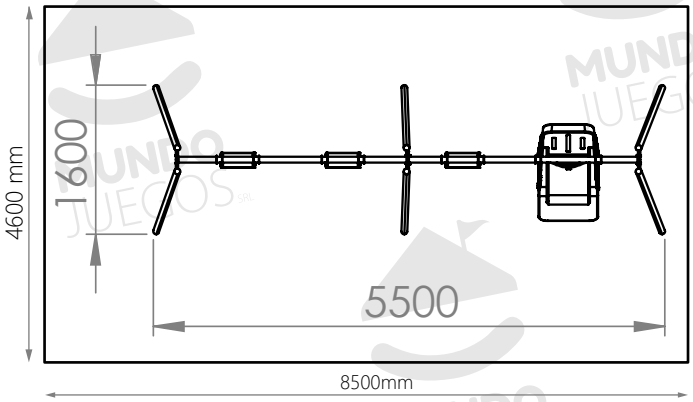

Italia 900 - Polígono industrial Malagueño.
Córdoba - Argentina.
+54 9 351 2714082
info@mundojuegos.com.ar
www.mundojuegos.com.ar