FICHA TÉCNICA

ART J27.2 - Circuito de equilibrio.

Rev 03
17/12/25

Capacidad: 10 niños.
Medidas generales: H2000 x 4300 x 1600mm
Rango de edad: 4 a 12 años.
Área de seguridad: 7300 x 4600 mm.
Tiempo de instalación: 1 día.

Especificaciones generales:
Circuito de juego para hacer equilibrio.

Todas las medidas son en mm. Espesores utilizados no menor 2 mm

Características técnicas:

•**Estructura**:
- Postes: Ø 76,2 mm
- Platos: placa metálica y planchuela.
- Soga.
- Placa para amurar.
- Bulonería antivandálica.

•**Características de la pintura:**
- Pintura en polvo electrostática termoconvertible.
- Tratamiento de lavado con proceso fosfatizante para mayor adhesión, limpieza, secado y sopleteado de la pieza.
- Altamente resistente a golpes y rayaduras.
- La retención de color y resistencia a agentes agresivos e intemperie, hacen que sea el ideal para el pintado de los juegos instalados al aire libre que deban permanecer expuestos a las más variadas condiciones climáticas y ambientales.

Industria Argentina

Italia 900 - Polígono industrial Malagueño.
Córdoba - Argentina.
+54 9 351 2714082
info@mundojuegos.com.ar
www.mundojuegos.com.ar

© 2022 MundoJuegos| Todos los derechos reservados.

ART J27.2 - Circuito de equilibrio.

Componentes

N°	Nombre	Cant.
1	soga con agarres	15
2	Caños laterales	4
3	Estructura superior	1
4	step	5

Bulonería antivandálica.

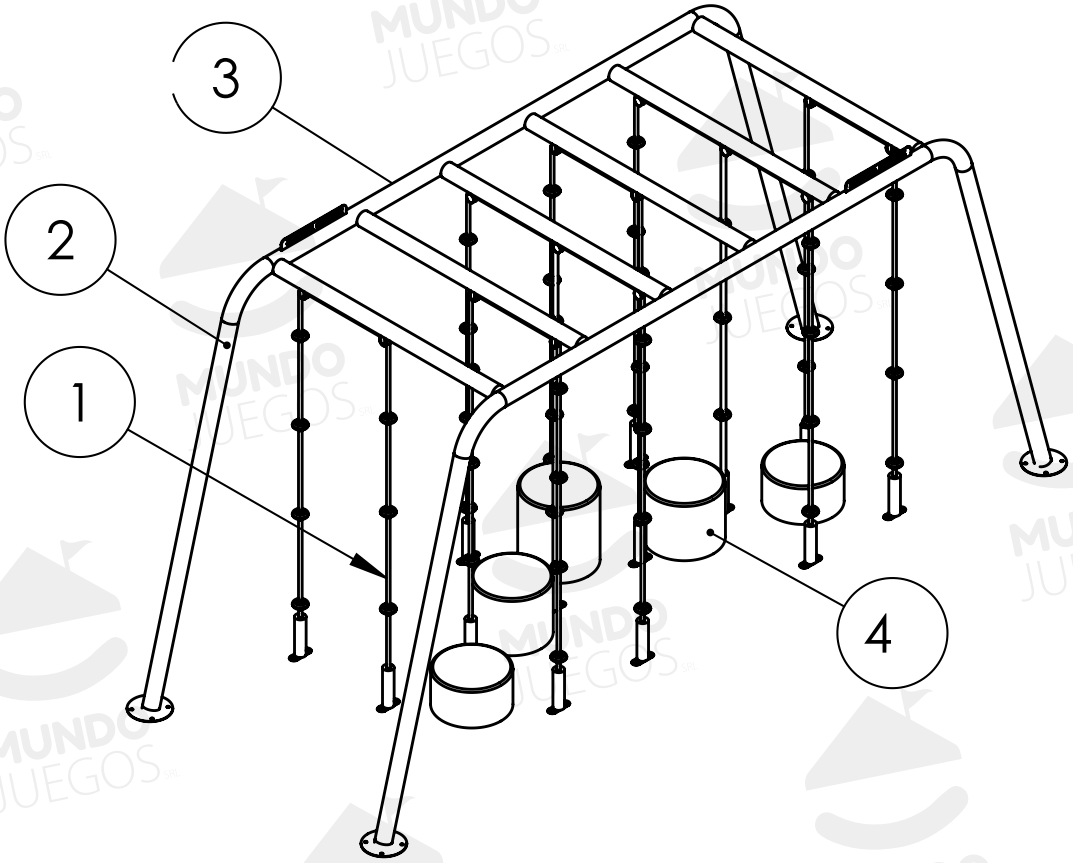

Vistas generales

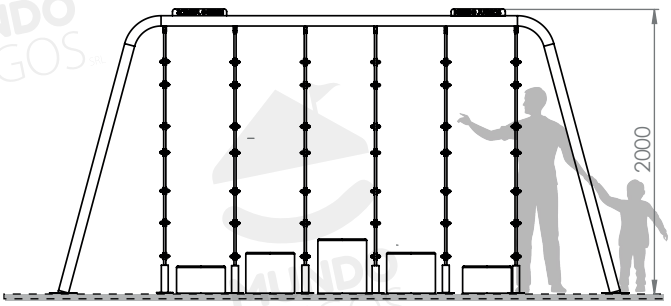

Producto preparado para
Amurar con brocas de 12 mm

Área de seguridad

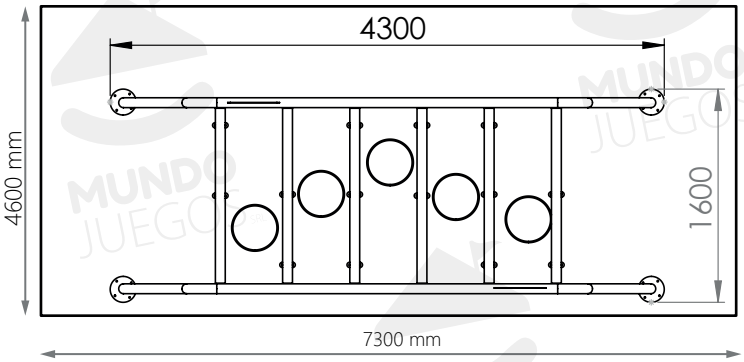

Italia 900 - Polígono industrial Malagueño.
Córdoba - Argentina.
+54 9 351 2714082
info@mundojuegos.com.ar
www.mundojuegos.com.ar

© 2022 MundoJuegos| Todos los derechos reservados.